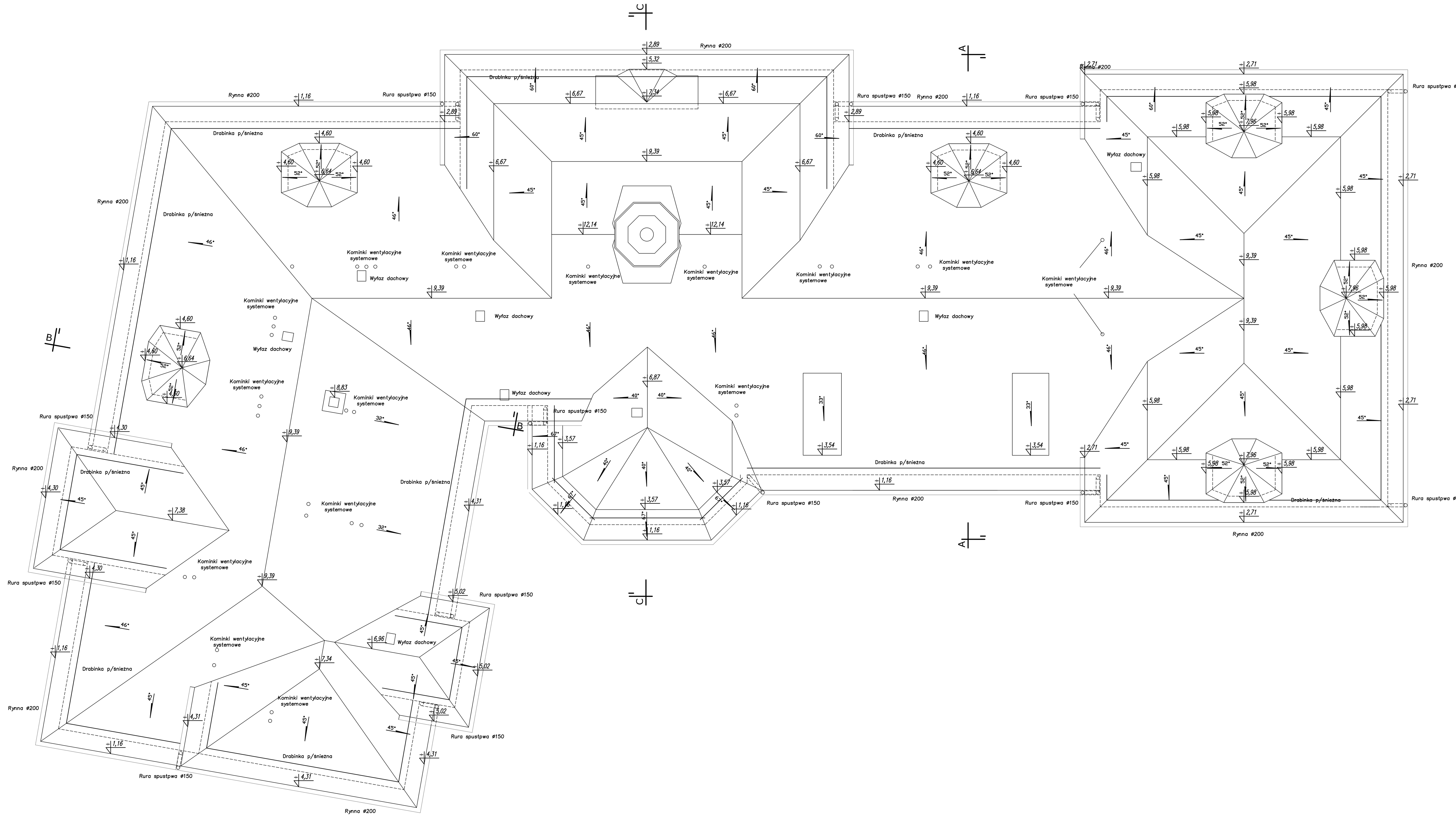

Inwestor:	Urząd Miasta Sławno ul. M. C. Skłodowskiej 9 76-100 Sławno	
Obiekt:	PROJEKT ZMIANY POKRYCIA DACHOWEGO NA BUDYNKU URZĘDU MIASTA SŁAWNA DZ. NR 585 OBRĘB 002 Sławno	
Temat:	RZUT POŁACI DACHOWEJ - PROJEKT	
Etap:	PROJEKT BUDOWLANY	
Projektant : Architektura:	Uprawnienia	Podpis
inż. Ryszard Pokomeda	957/61	
Opracował : mgr inż. Tomasz Ciepiik	GP 7342/186494 ZAP/0122/POOK/10	
Marzec 2015 r.	SKALA: 1 : 100	RYS. NR 10