# Przekrój C - C 1:50

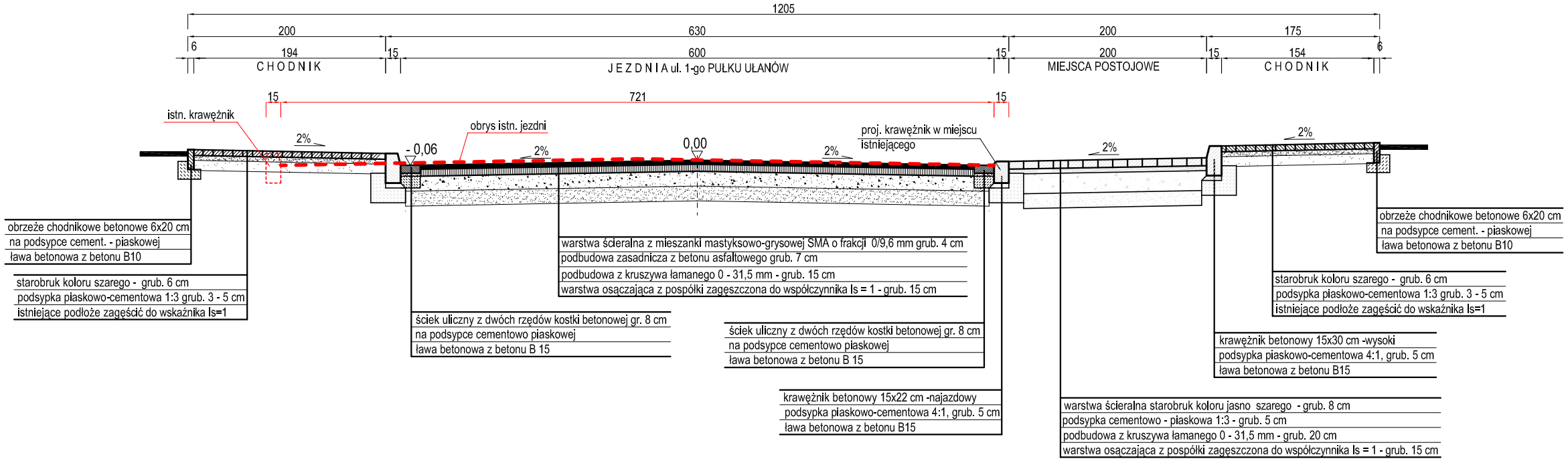


# Przekrój poprzeczny zjazdów 1:50

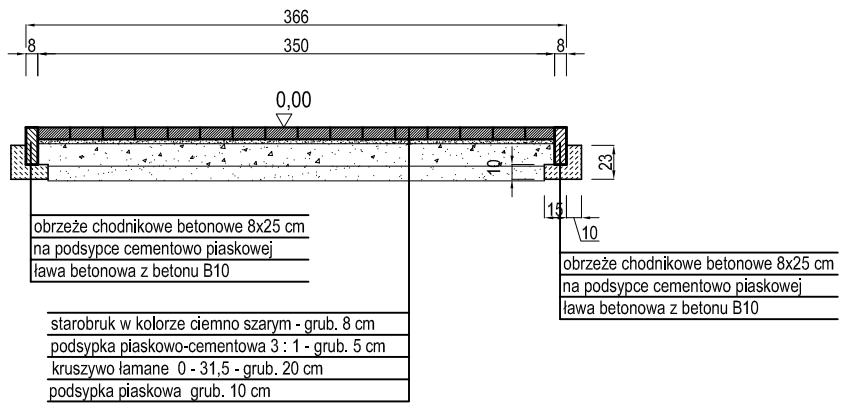


# Przekrój podłużny zjazdów 1:50

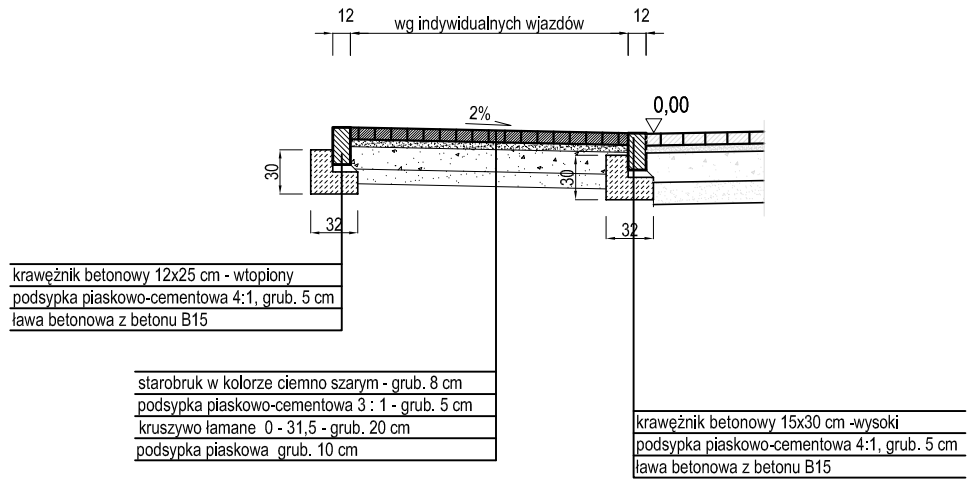


| | | | | |
|---|---|---|---|---|
| PROJEKT: PRZEBUDOWA ULIC : I-go PUŁKU UŁANÓW; M.C.SKŁODOWSKIEJ i ALEI WOJSKA POLSKIEGO w SŁAWNIE<br>ADRES: ul. 1-go Pułku Ułanów, M C Skłodowskiej dz. nr 276, 276/2, 275, 61/2 SŁAWNO gm. M. SŁAWNO | | | JEDNOSTKA PROJEKTOWA: PROJEKTOWANIE I NADZOR mgr inż. Juliusz Bernat 76-200 Słupsk,ul.Włodkowica 28 tel/fax (0-59) 845-71-77 e-mail: juliuszbernat@wp.pl | |
| TYTUŁ RYSUNKU: Przekrój C - C , przekrój poprzeczny i podłużny zjazdów | | | AUTOR: techn. KAZIMIERZ BRYCH AN 8346/7/83 | PODPIS: |
| RYS.: 3 | SKALA: 1:50 | DATA: 09.2010 | SPRAWDZIŁ.: | PODPIS: |