Przekrój I - I 1:50

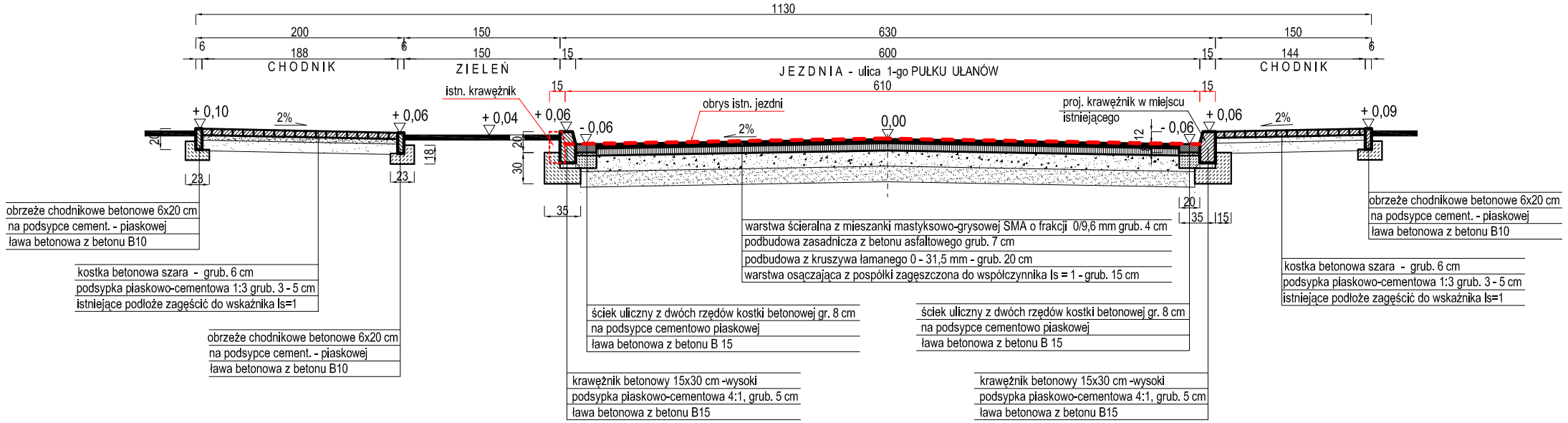

Przekrój II - II 1:50

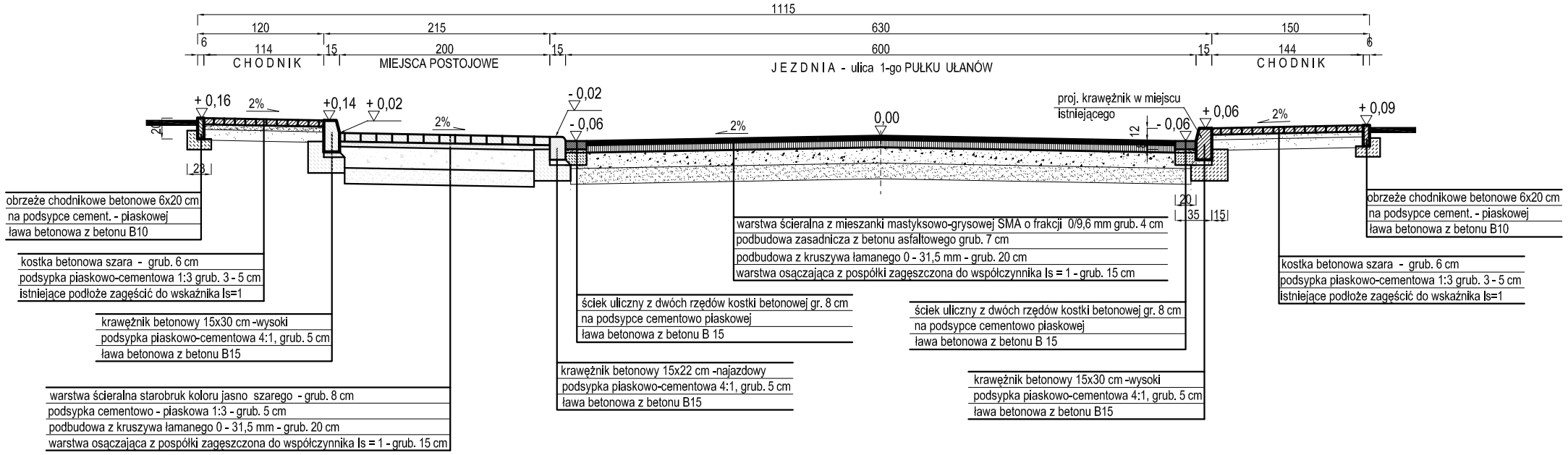

Przekrój poprzeczny zjazdów 1:50

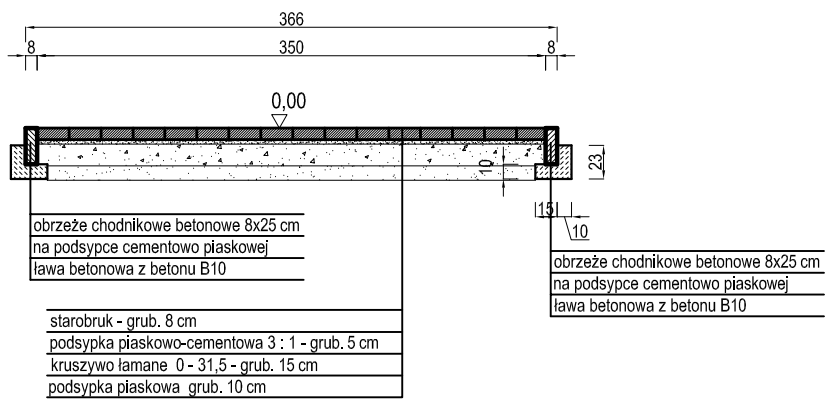

Przekrój podłużny zjazdów 1:50

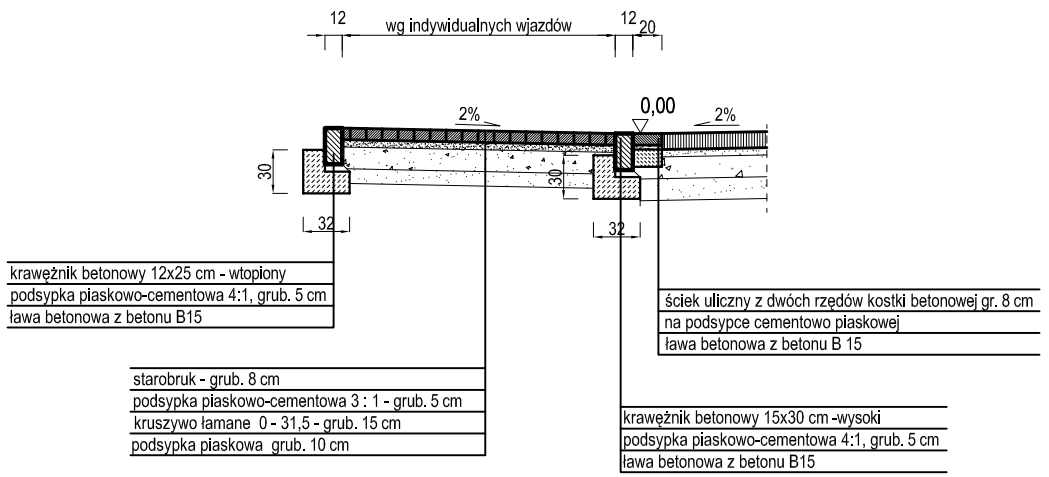

JEDNOSTKA PROJEKTOWA:
PROJEKTOWANIE I NADZOR
mgr inż. Juliusz Bernat
76-200 Słupsk,ul.Włodkowica 28
tel/fax (0-59) 845-71-77
e-mail: juliuszbernat@wp.pl
PODPIS:
AUTOR:
techn.
KAZIMIERZ BRYCH
AN 8346/7/83
SPRAWDZIŁ:
PODPIS:

PROJEKT:
PROJEKT BUDOWLANY
PRZEBUDOWY DROGI

ADRES:
ul. 1-go PUŁKU ULANÓW
SŁAWNO dz. nr 61/1 gm.Sławno

TYTUŁ RYSUNKU:
Przekroje : IV - IV; V - V;
przekroje zjazdów

DATA: 09.2010

SKALA: 1:50

RYS.: 3